⑧卓球

令和7年度　【一般男子の部】

＊日時：１０月１９日（日）8時30分受付　9時00分開始式　9時30分競技開始

＊会場：佐賀市立体育館

市の部

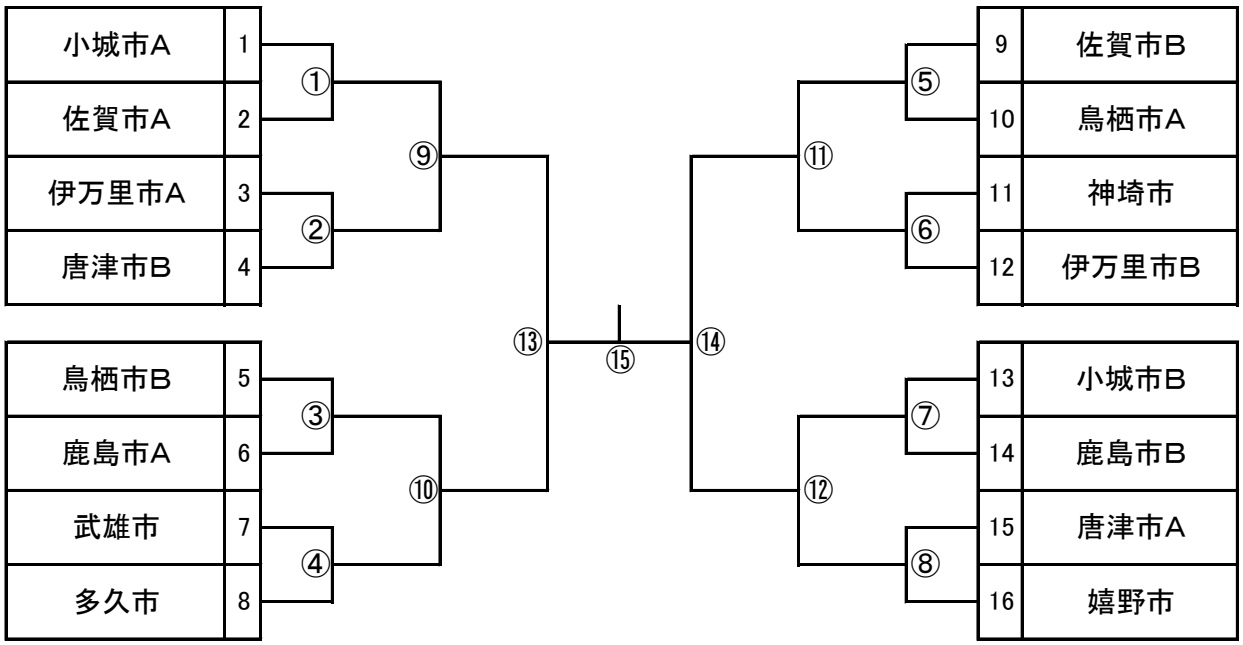

町の部

試合順序①1－2　②2－3　③1－3　④2－4　⑤1－2　⑥2－3

1パート		大町町	有田町	みやき町	吉野ヶ里町	勝 敗	得点	率	順位
1	大町町								
2	有田町								
3	みやき町								
4	吉野ヶ里町								

試合順序①6－7　②5－（①負）　③5－（①勝）

2パート		基山町	上峰町	白石町	勝 敗	得点	率	順位
5	基山町							
6	上峰町							
7	白石町							

決勝

1パート1位	
2パート1位	

①

3位決定

1パート2位	
2パート2位	

②

⑧卓球

令和7年度　【一般女子の部】

＊日時：１０月18日（土）8時30分受付　9時00分開始式　9時30分競技開始

＊会場：佐賀市立体育館

市の部

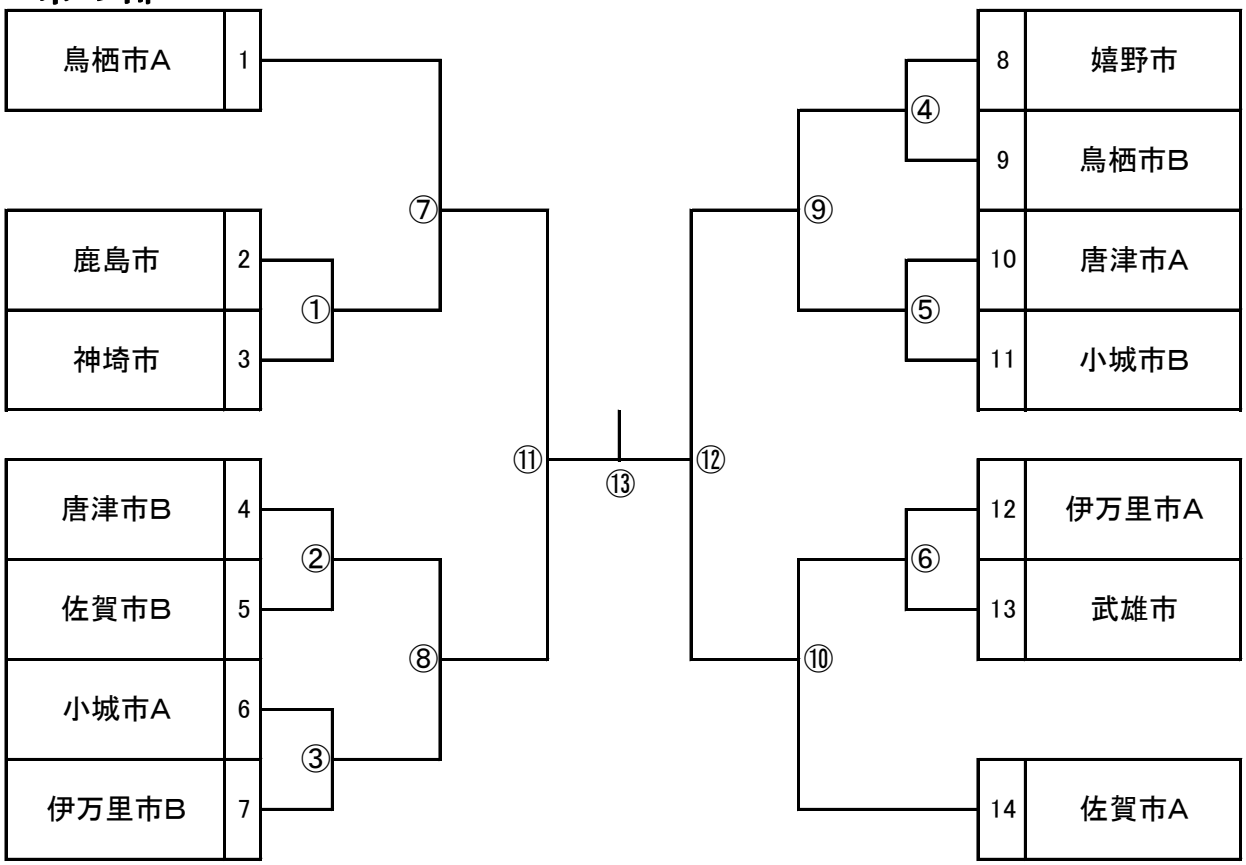

町の部

①2－5 ②3－4 ③1－5 ④2－3 ⑤1－4 ⑥3－5 ⑦1－3 ⑧2－4 ⑨1－2 ⑩4－5

チーム名		有田町	基山町	みやき町	吉野ヶ里町	白石町	勝 敗	得点	率	順位
1	有田町									
2	基山町									
3	みやき町									
4	吉野ヶ里町									
5	白石町									