卓球競技　組合せ表

【　成　年　男　子　】

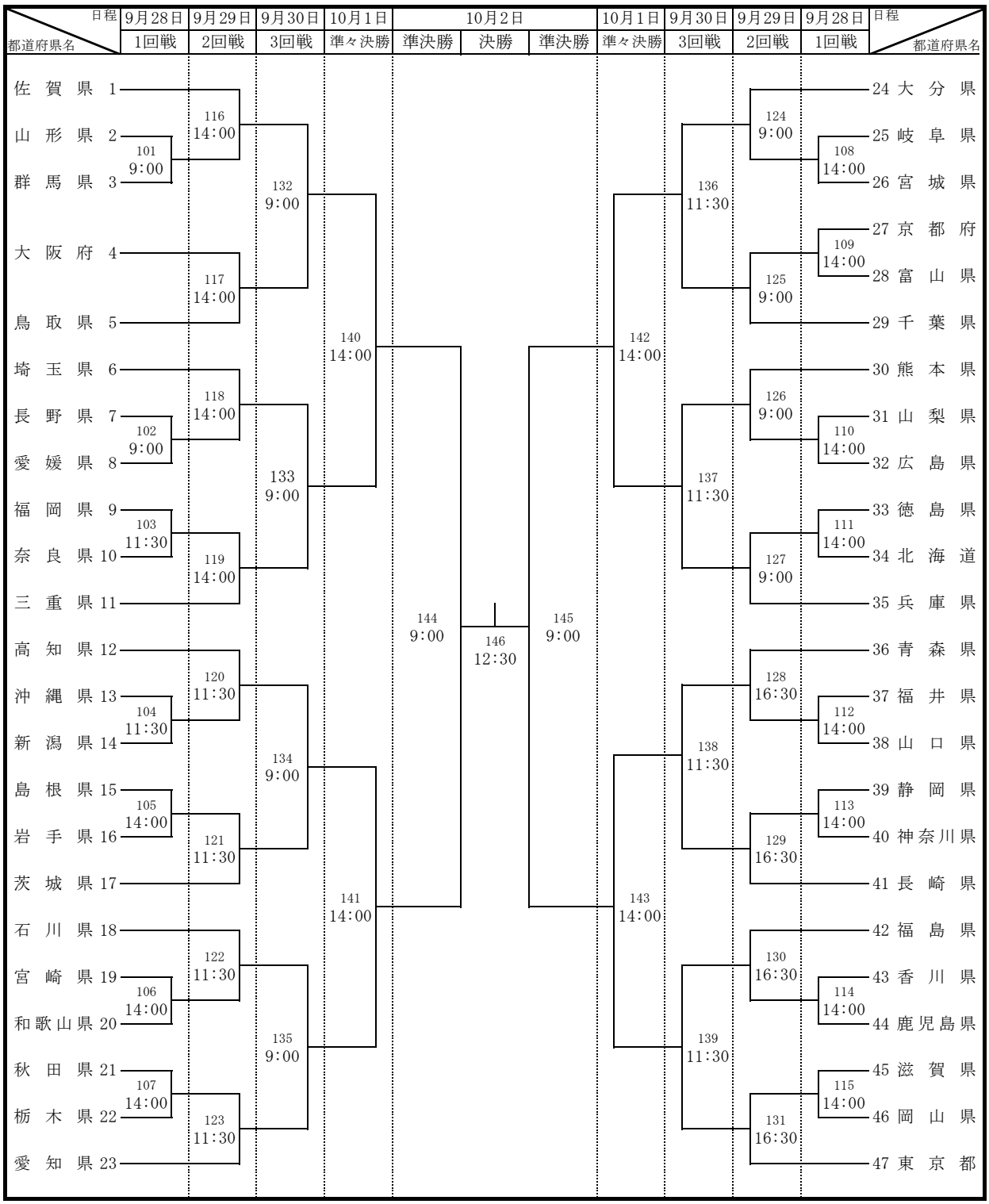

※ 試合の進行状況等により、変更になる場合があります。