⑧卓球

令和7年度 【一般女子の部】

＊日時：10月18日（土）8時30分受付　9時00分開始式　9時30分競技開始

＊会場：佐賀市立体育館

市の部

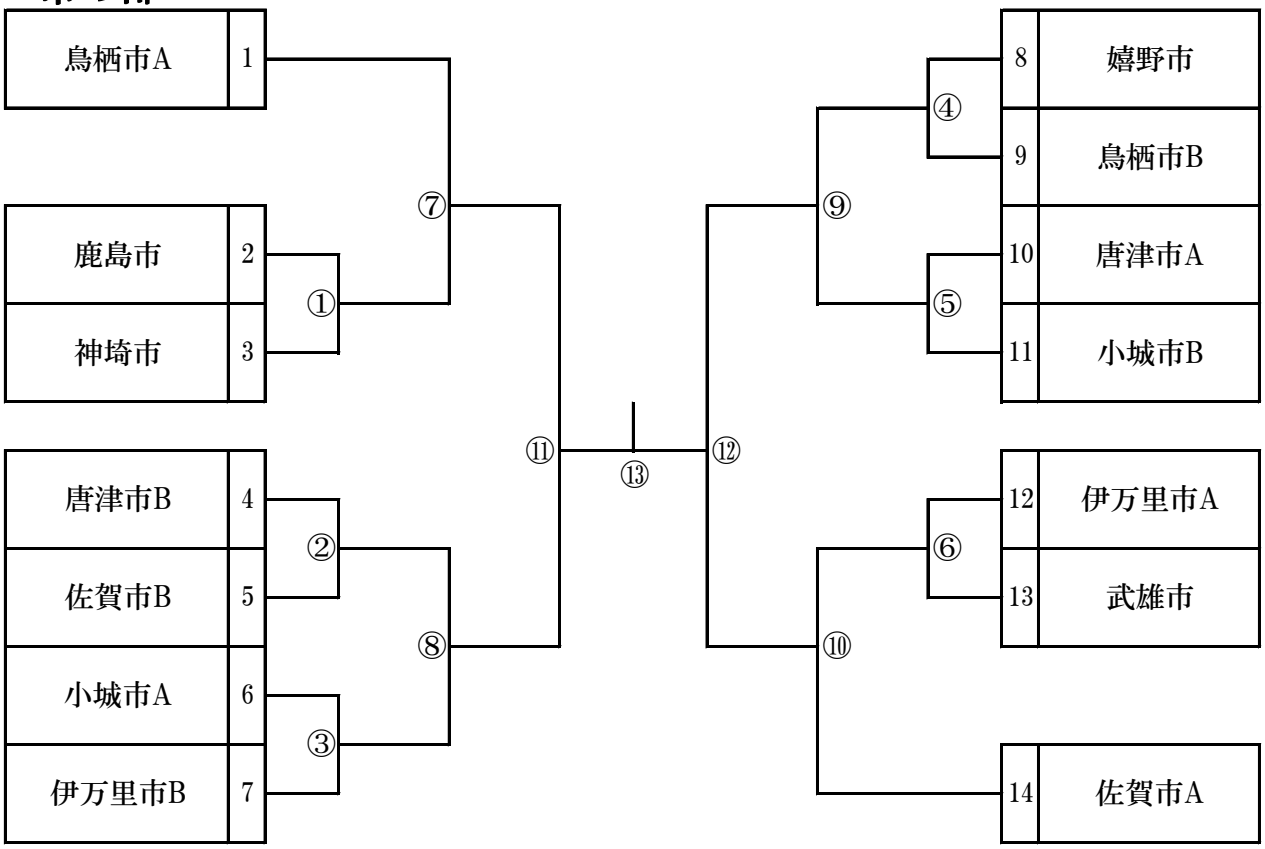

町の部　①2－5 ②3－4 ③1－5 ④2－3 ⑤1－4 ⑥3－5 ⑦1－3 ⑧2－4 ⑨1－2 ⑩4－5

チーム名		有田町	基山町	みやき町	吉野ヶ里町	白石町	勝 敗	得点	率	順位
1	有田町									
2	基山町									
3	みやき町									
4	吉野ヶ里町									
5	白石町									